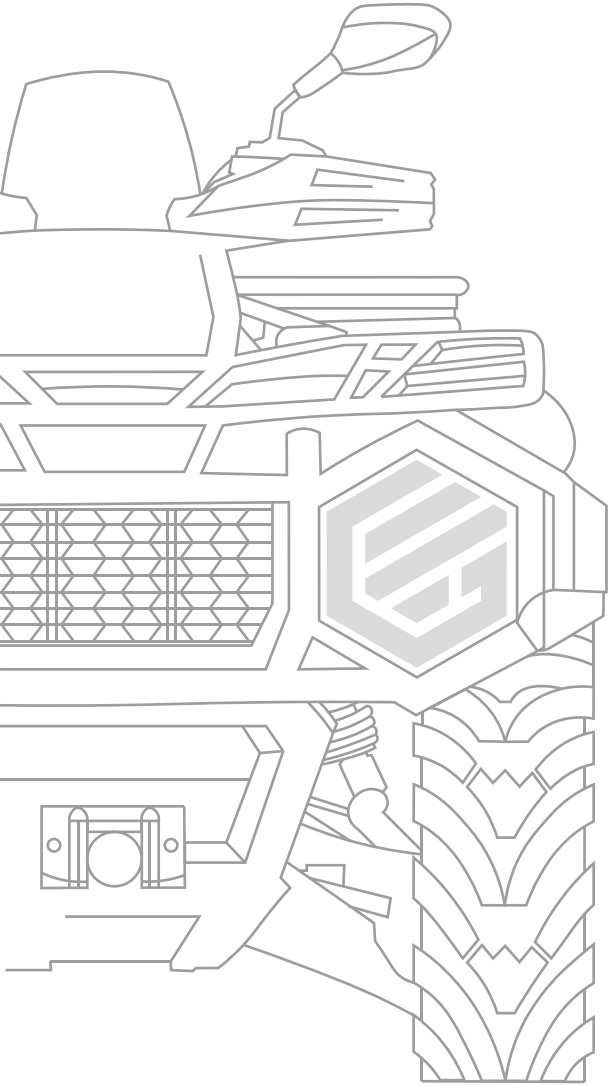

geon.bike

GEON

ride it now

КАТАЛОГ МОТОТЕХНИКИ

2019

Содержание

МОТОЦИКЛЫ

Benelli

Benelli TRK502 ... 3
Benelli TNT600S ... 4
Benelli TNT600GT ... 5
Benelli TNT300 ... 6
Benelli 302R ... 7
Benelli TNT25 ... 8
Benelli Leoncino 502 ... 9

GEON

GEON Bullet 400 ... 10
GEON Pantera 202 CBF ... 12
GEON Pantera N200/S200 ... 13
GEON CR6 250 ... 14
GEON Scrambler 250 ... 15
GEON Dakar 250/450E (Enduro) Factory ... 16
GEON Dakar 250E TwinCam (Enduro) ... 18
GEON X-Road 250CB ... 19
GEON X-Road 202 CBF ... 20
GEON X-Road light 200 ... 21
GEON TerraX 250 ... 22
GEON TerraX-road 250 ... 23
GEON X-ride 125 ... 24
GEON X-ride 110 mini cross ... 25
GEON X-ride 150/190 ... 26
GEON TerraX Cross 85 2T ... 27
GEON Dakar GNX 250E (Enduro) Factory ... 28

КВАДРОЦИКЛЫ

Geon Strike 1000 EFI ... 29
Geon Vector 700/750 EFI ... 30
Geon Tactic 550/750 EFI ... 32
Geon Tactic 250 EFI ... 33
Geon Force 110 EFI ... 34
Geon Axis 110 EFI ... 35

SPEED GEAR

SpeedGear Force 500/700 ... 36

СКУТЕРЫ

SpeedGear Matrix 150 ... 37

GEON HELMETS – ШЛЕМЫ, МАСКИ ... 38
MOTUL – Таблицы применимости масел ... 40
GEON PARTS – ЗАПЧАСТИ ... 41

Benelli TRK502

Приключенческий турер который подойдет даже начинающим мотоциклистам. С одинаковой легкостью отвезет вас как на природу так и на работу, преодолеет препятствия умеренного бездорожья или городские пробки. Сердце мотоцикла — линейный двухцилиндровый двигатель мощностью 47 л.с. при 8500 оборотах в минуту, заключён в стальную раму и работает в паре с шестиступенчатой коробкой передач.

Двигатель
2 цил., рядн, 4-х тактный, 8 клапанов, 2 распредвала (DOHC)

Охлаждение
жидкостное

Рабочий объем
499 (см3)

Степень сжатия
11.5 : 1

Подача топлива
Инжектор. Прямой впрыск с электронным управлением.

Макс.мощность
48 / 8500 (л.с./при об/мин)

Макс. крут. момент
45 / 5000 (Нм /при об/мин)

Система зажигания
TLI (Бесконтактная, с электронным управлением)

Система пуска
Электростартер.

КПП
6 ступенчатая механическая

Рама
Стальная пространственная

ДхШхВ
2150 x 745 x 1280 (мм)

Колесная база
1525 (мм)

Высота по сидению
785 (мм)

Макс. скорость
180 (км/ч)

Дорожный просвет
190 / 240 (мм)

Шини, перед / зад
120/70-17 // 160/60-17

Тормоз перед / зад
2 плавающих диска 320 мм с четырьмя суппортами и ABS /дисковый 260 мм с ABS

Сухой вес
213 (кг)

Объем топливного бака
20 (л)

Передня подвеска
Телескопическая, амортизаторы перевернутого типа.

Задняя подвеска
Рычажная, маятникового типа, с моно-амортизатором, ход

Benelli TNT 600s

Benelli TNT600s — стильный мотоцикл спроектированный по итальянским канонам с качественными компонентами и высокой производительностью. Силовой агрегат спроектирован в Пезаро по классической схеме для нейкедов современности. Это четырехцилиндровый агрегат жидкостного охлаждения, 16 клапанов, 2 распредвала, с электронным впрыском. Двигатель выдает 82л.с. при 11500 об/мин. и 52 Нм крутящего момента при 10000 об/мин. Работает в связке с шести ступенчатой коробкой передач.

Двигатель
4 цил., рядн, 4-х тактный,16 клапанов, 2 распредвала (DOHC)

Охлаждение
жидкостное

Рабочий объем
599 (см3)

Степень сжатия
11.5 : 1

Подача топлива
Инжектор. Прямой впрыск с электронным управлением.

Макс.мощность
82 / 11000 (л.с /при об/мин)

Макс. крут. момент
55 / 8000 (Нм /при об/мин)

Система зажигания
TLI (Бесконтактная, с электронным управлением)

Система пуска
Электростартер.

КПП
6 ступенчатая механическая

Рама
Стальная пространственная

ДхШхВ
2160 x 800 x 1180 (мм)

Колесная база
1405 (мм)

Высота по сидению
785 (мм)

Макс. скорость
210 (км/ч)

Дорожный просвет
150 (мм)

Шини, перед / зад
110/70-R17 // 150/60-R17
Metzeler Sportec M5

Тормоз перед / зад
2 плавающих диска 320 мм, армированные шланги, суппорты-моноблоки/ дисковый 260 мм

Передня подвеска
Телескопическая, амортизаторы перевернутого типа.

Задняя подвеска
Рычажная, маятникового типа, с моно-амортизатором, ход

Объем топл. бака
16 (л)

Сухой вес
205 (кг)

Benelli TNT 600GT

Benelli TNT600GT — спорт-турер с разносторонним характером применения. Мотоцикл подойдет, как для каждодневной езды по городу, так и легких туристических поездок. Этот мотоцикл среднего размера, подходит для любого типа байкера, даже для тех, кто впервые хочет начать свое путешествие на мотоцикле. Донором проекта стал TNT600s, у которого турист позаимствовал раму и двигатель, перенастроенный для лучшей отдачи на низких оборотах. Также байк укомплектовали прочным подрамником. TNT600GT получил развитый обвес и новый выхлопной тракт.

Двигатель
4 цил., рядн, 4-х тактный,16 клапанов, 2 распредвала (DOHC)

Охлаждение
жидкостное

Рабочий объем
599 (см3)

Степень сжатия
11.5 : 1

Подача топлива
Инжектор. Прямой впрыск с электронным управлением.

Макс.мощность
85 / 11000 (л.с /при об/мин)

Макс. крут. момент
56 / 8500 (Нм /при об/мин)

Система зажигания
TLI (Бесконтактная, с электронным управлением)

Система пуска
Электростартер.

КПП
6 ступенчатая механическая

Рама
Стальная пространственная

ДхШхВ
2150 x 840 x 1280 (мм)

Колесная база
1405 (мм)

Высота по сидению
785 (мм)

Макс. скорость
210 (км/ч)

Дорожный просвет
150 (мм)

Шини, перед / зад
110/70-R17 // 150/60-R17
Metzeler Sportec M5

Тормоз перед / зад
2 плавающих диска 320 мм, армированные шланги, суппорты-моноблоки/ дисковый 260 мм

Передня подвеска
Телескопическая, амортизаторы перевернутого типа.

Задняя подвеска
Рычажная, маятникового типа, с моно-амортизатором, ход

Объем топл. бака
27 (л)

Сухой вес
223 (кг)

Benelli TNT 300

Benelli TNT300 — стильная модель начального и среднего уровня с умеренно агрессивным дизайном, вдохновленным итальянскими традициями. Скоростной, легкий и маневренный мотоцикл одинаково хорошо показывает себя как в городской среде так и на треке. Оснащен рядным 2-цилиндровым двигателем с электронным впрыском топлива, с двумя распредвалами (DOHC) и четырьмя клапанами на цилиндр. Мощность достигает 37 л.с. (27 кВт) при 11500 об/мин, крутящий момент 27 Нм при 9000 об/мин.

Двигатель
2 цил., рядн, 4-х тактный, 8 клапанов, 2 распредвала (DOHC)

Охлаждение
жидкостное

Рабочий объем
299 (см3)

Степень сжатия
12.0 : 1

Подача топлива
Инжектор. Прямой впрыск с электронным управлением.

Макс.мощность
38 / 12000 (л.с /при об/мин)

Макс. крут. момент
28 / 9000 (Нм /при об/мин)

Система зажигания
TLI (Бесконтактная, с электронным управлением)

Система пуска
Электростартер.

КПП
6 ступенчатая механическая

Рама
Стальная пространственная

ДхШхВ
2125 x 800 x 1130 (мм)

Колесная база
1405 (мм)

Высота по сидению
795 (мм)

Макс. скорость
175 (км/ч)

Дорожный просвет
140 (мм)

Шини, перед / зад
120/70-17 // 160/60-17 Pirelli

Тормоз перед / зад
2 плавающих диска 260 мм, армированные шланги, суппорты-моноблоки/ дисковый 240 мм

Сухой вес
168 (кг)

Объем топливного бака
16 (л)

Передня подвеска
Телескопическая, амортизаторы перевернутого типа.

Задняя подвеска
Рычажная, маятникового типа, с моно-амортизатором, ход

Benelli 302R

Наследник легендарных гоночных Benelli. Дизайнеры создали спортивный, динамичный и в тоже время лаконичный образ. Рядный, 2-линдровый двигатель, жидкостного охлаждения, обьемом 300 см3 и электронным впрыском топлива, заимствован у нейкеда Benelli TNT 300, как и трансмиссия с 6-ти ступенчатой КПП. В основе 302R, выверенное, жесткое шасси с рамой типа птичья клетка, ставшей визитной карточкой итальянских мотоциклов, спереди установлена вилка перевернутого типа, сзади работает пространственный маятник в паре с моноамортизатором.

Двигатель
2 цил., рядн, 4-х тактный, 8 клапанов, 2 распредвала (DOHC)

Охлаждение
жидкостное

Рабочий объем
299 (см3)

Степень сжатия
12.0 : 1

Подача топлива
Инжектор. Прямой впрыск с электронным управлением.

Макс.мощность
38 / 12000 (л.с /при об/мин)

Макс. крут. момент
28 / 9000 (Нм /при об/мин)

Система зажигания
TLI (Бесконтактная, с электронным управлением)

Система пуска
Электростартер.

КПП
6 ступенчатая механическая

Рама
Стальная пространственная

ДхШхВ
2150 x 745 x 1130 (мм)

Колесная база
1405 (мм)

Высота по сидению
785 (мм)

Макс. скорость
175 (км/ч)

Дорожный просвет
150 (мм)

Шини, перед / зад
110/70-R17 // 150/60-R17 Metzeler Sportec M5

Тормоз перед / зад
2 плавающих диска 260 мм, армированные шланги, суппорты-моноблоки/ дисковый 240 мм

Передня подвеска
Телескопическая, амортизаторы перевернутого типа.

Задняя подвеска
Рычажная, маятникового типа, с моно-амортизатором, ход

Объем топл. бака
16 (л)

Сухой вес
168 (кг)

Benelli TNT25

Benelli TNT25 недорогой и лёгкий мотоцикл, надёжный и неприхотливый, с хорошей управляемостью и гоночными генами. При этом и для опытных райдеров не покажется «детским». Шасси TNT25 жесткое: стальная птичья клетка и пространственный маятник. Подвеска адекватна для активной езды по асфальту: без раскачиваний маятника на выходе и провалов вилки при торможении. Силовой агрегат – это технологичный 4-клапанный моно-цилиндр с двумя распредвалами (DOHC) и электронным впрыском топлива. Выдает 28.2 л.с. и 22 Нм. Распределение мощности и крутящего происходит плавно.

Двигатель
четырёхтактный, 4 клапана, 2 распредвала (DOHC)

Охлаждение
жидкостное

Рабочий объем
249 (см3)

Степень сжатия
11.2 : 1

Подача топлива
Инжектор. Прямой впрыск с электронным управлением.

Макс.мощность
28,2 / 9000 (л.с /при об/мин)

Макс. крут. момент
22 / 7000 (Нм /при об/мин)

Система зажигания
TLI (Бесконтактная, с электронным управлением)

Система пуска
Электростартер.

КПП
6 ступенчатая механическая

Рама
Стальная пространственная

ДхШхВ
2080 x 810 x 1125 (мм)

Колесная база
1400 (мм)

Высота по сидению
78 (мм)

Макс. скорость
160 (км/ч)

Дорожный просвет
140 (мм)

Шини, перед / зад
110/70-R17 // 150/60-R17 Metzeler Sportec M5

Тормоз перед / зад
плавающий диск 280мм, армированные шланги, 4-поршневой суппорт-моноблок

Объем топливного бака
15 (л)

Передня подвеска
Телескопическая, амортизаторы перевернутого типа. 41 мм, ход

Задняя подвеска
Рычажная, маятникового типа, с моно-амортизатором, ход

Сухой вес
160 (кг)

Benelli Leoncino 500

Мотоцикл создан в соответствии с классическим взглядом постройки настоящих скрэмблеров, но при этом объединяет в себе уникальный итальянский стиль и современные технологии. Стальная рама Leoncino построена вокруг инжекторного 2-цилиндрового двигателя объемом 500 куб.см, Мотор укомплектован четырьмя клапанами на каждом цилиндре и двумя распредвалами и 6-ступенчатой механической коробкой передач. Мотоцикл предлагает райдеру оптимальный баланс жесткости, выверенной классической геометрии и невысокой массы, благодаря чему обеспечивается хорошая маневренность и легкость управления.

Двигатель
2 цил., рядн, 4-х тактный, 8 клапанов, 2 распредвала (DOHC)

Охлаждение
жидкостное

Рабочий объем
499 (см3)

Степень сжатия
11.5 : 1

Подача топлива
Инжектор. Прямой впрыск с электронным управлением.

Макс.мощность
48 / 8500 (л.с /при об/мин)

Макс. крут. момент
45 / 5000 (Нм /при об/мин)

Система зажигания
TLI (Бесконтактная, с электронным управлением)

Система пуска
Электростартер.

КПП
6 ступенчатая механическая

Рама
Стальная пространственная

ДхШхВ
2100 x 800 x 1160 (мм)

Колесная база
1450 (мм)

Высота по сидению
815 (мм)

Макс. скорость
180 (км/ч)

Дорожный просвет
185 (мм)

Шини, перед / зад
110/80-17 // 150/70-17

Тормоз перед / зад
2 плавающих диска 320 мм с четырьмя суппортами и ABS /дисковый 260 мм с ABS

Передня подвеска
Телескопическая, амортизаторы перевернутого типа.

Задняя подвеска
Рычажная, маятникового типа, с моно-амортизатором, ход

Сухой вес
170 (кг)

Объем топл. бака
15 (л)

GEON

Bullet

Аксессуары / тюнинг

Двигатель
1 цил., 4-клап., с баланс. валом, SOHC

Охлаждение
воздушное

Рабочий объем
399 (см3)

Степень сжатия
8.8:1

Подача топлива
карбюратор

Макс.мощность
29 / 7000 (л.с /при об/мин)

Макс. крут. момент
30 / 5500 (Нм /при об/мин)

Система зажигания
CDI

Система пуска
Электро / кик-стартер

КПП
5 ступенчатая механическая

Рама
стальная трубчатая

ДхШхВ
2105 x 760 x 1130 (мм)

Колесная база
1420 (мм)

Высота по сидению
790 (мм)

Макс. скорость
150 (км/ч)

Дорожный просвет
160 (мм)

Шини, перед / зад
100/90-19 / 130/70-18

Тормоз перед / зад
диск / барабан

Сухой вес
150 (кг)

Объем топливного бака
13 (л)

Передня подвеска
телескопическая вилка обычного типа

Задняя подвеска
стальной маятник, два газо-маслянных амортизатора

Имиджевый мотоцикл, легкий, предрасположенный к спокойной езде. Классик в ретро стиле. Повторяет образы мотоциклов 60-х – 70-х годов. Не смотря на дух прошлого века, заложенный в дизайн. Этот стиль уже стал вне времени и моды. Его образ переполнен шармом и аутентичностью. Помимо эстетического удовольствия, мотоцикл готов предложить несравнимо послушное и отточенное управление. В сочетании с тяговитым двигателем, мягкими подвесками и диванной посадкой он претендует на роль главного генератора позитивного настроения для Вас.

GEON

Pantera 202 CBF

Стрит в форм-факторе сверх удобного и понятного мотоцикла начального класса. Главная идея – к этому мотоциклу не надо привыкать и приноравливаться. Как геометрия мотоцикла, эргономика посадки так и характеристики двигателя ориентированы на самое дружелюбное отношение к пилоту. То есть, это лучший вариант «первого мотоцикла». Двигатель - истинный CBF. Работает мягко и плавно. Эффективный и малошумный двигатель, благодаря применению современных технологий крайне экономичен и обладает необходимым запасом сил для ускорения при необходимости.

Двигатель
1-цилиндр, 4-х тактный, SOHC, 2-клапанный, с баланс-валом

Охлаждение
воздушное

Рабочий объем
199 (см3)

Степень сжатия
9.5 : 1

Подача топлива
карбюратор

Макс.мощность
16 / 7500 (л.с /при об/мин)

Макс. крут. момент
15 / 6500 (Нм /при об/мин)

Система зажигания
CDI

Система пуска
Електро / кик-стартер

КПП
5 ступенчатая механическая

Рама
стальная трубчатая

ДхШхВ
1930 x 735 x 1067 (мм)

Колесная база
1280 (мм)

Высота по сидению
754 (мм)

Макс. скорость
110 (км/ч)

Дорожный просвет
230 (мм)

Шини, перед / зад
2.75-18 / 3.25-18

Тормоз перед / зад
дисковий, 260мм, 2-х поршневой суппорт / барабанный

Сухой вес
112 (кг)

Объем топливного бака
15 (л)

Передня подвеска
телескопическая вилка обычного типа

Задняя подвеска
стальной маятник, два амортизатора

GEON

PANTERA N200/S200

Это легкий универсальный мотоцикл для активных людей и городских условий. Стилистически он отличается от своей классической предшественницы — теперь это неоклассик с признаками стритфайтера. Новый более мощным двигатель. 200-кубовый силовой агрегат предоставляет райдеру больше мощности и крутящего момента, но отличие не только в объеме. Новые двигатели производятся на оборудовании самого последнего технологического поколения, что положительно сказывается на увеличении потенциала и мото-ресурса.

Двигатель
1-цилиндр, 4-х тактный, SOHC, 2-клапанный, с баланс-валом

Охлаждение
воздушное

Рабочий объем
199 (см3)

Степень сжатия
9.2 : 1

Подача топлива
карбюратор

Макс.мощность
17 / 8000 (л.с /при об/мин)

Макс. крут. момент
16 / 7500 (Нм /при об/мин)

Система зажигания
CDI

Система пуска
Электро / кик-стартер

КПП
5 ступенчатая механическая

Рама
стальная трубчатая

ДхШхВ
1928 × 740 × 1220 (мм)

Колесная база
1320 (мм)

Высота по сидению
795 (мм)

Макс. скорость
105 (км/ч)

Дорожный просвет
235 (мм)

Шини, перед / зад
90/90-17 / 130/70-17

Тормоз перед / зад
интегрированная дисковая система, диск 210мм, 2-х поршневой суппорт / диск 190мм, 1-поршневой суппорт

Сухой вес
107 (кг)

Объем топливного бака
17 (л)

Передня подвеска
телескопическая вилка обычного типа

Задняя подвеска
стальной маятник, два газо-маслянных амортизатора

GEON CR6 250

Интересный мотоцикл в дорожном классе: легкий «неоклассик» с привлекательным дизайном, и высоким уровнем контроля. Облик мотоцикла имеет стремительный модный дизайн в стиле стритфайтера — четкие линии и крепкий силуэт и делают CR6 таким привлекательным. Модель оснащена силовым агрегатом, мощностью 18 л.с. при 8500 об/мин. Для «прокачанного» двигателя CR6 установлено масляное охлаждение. Так же для раскрытия полного потенциала мотоцикла с улучшенным двигателем переработана и КПП – оснащена 6-ступенчатой коробкой передач.

Двигатель
1-цилиндр, 4-х тактный, SOHC, 2-клапанный, с баланс-валом

Охлаждение
воздушно-маслянное

Рабочий объем
224 (см3)

Степень сжатия
9.2 : 1

Подача топлива
карбюратор

Макс.мощность
18 / 8500 (л.с /при об/мин)

Макс. крут. момент
18 / 6000 (Нм /при об/мин)

Система зажигания
CDI

Система пуска
электростартер

КПП
6 ступенчатая механическая

Рама
стальная трубчатая

ДхШхВ
1985 × 810 × 1080 (мм)

Колесная база
1335 (мм)

Высота по сидению
780 (мм)

Макс. скорость
130 (км/ч)

Дорожный просвет
180 (мм)

Шини, перед / зад
100/80-17 / 130/70-17

Тормоз перед / зад
1 дисковый 2-х поршневой суппорт/ дисковый

Сухой вес
132 (кг)

Объем топливного бака
12 (л)

Передня подвеска
телескопическая вилка

Задняя подвеска
стальной маятник, моноамортизатор

GEON scrambler 250

Этот концепт-байк можно назвать серийным кастомом. Тут всё готово для того, чтобы сделать свой уникальный и неповторимый мотоцикл. Не надо менять раму, подвески и другие фундаментальные детали, а остается только сделать косметический тюнинг и Вы получаете собственный кастом. Кроме уникальности и брутальной красоты, мотоцикл так же как любой скрамблер сочетает в себе такие качества, как простота и надежность. Он простой и надежный как танк. Ничего лишнего. Вы можете его одинаково успешно использовать как в городском режиме, так и на пересеченной местности.

Двигатель
1-цилиндр, 4-х тактный, SOHC, 2-клапанный, с баланс-валом

Охлаждение
воздушно-маслянное

Рабочий объем
224 (см3)

Степень сжатия
9.2 : 1

Подача топлива
карбюратор

Макс.мощность
18 / 8500 (л.с /при об/мин)

Макс. крут. момент
18 / 6000 (Нм /при об/мин)

Система зажигания
CDI

Система пуска
электростартер

КПП
6 ступенчатая механическая

Рама
стальная трубчатая

ДхШхВ
2100 × 800 × 1380 (мм)

Колесная база
1360 (мм)

Высота по сидению
820 (мм)

Макс. скорость
130 (км/ч)

Дорожный просвет
260 (мм)

Шини, перед / зад
110/90-17 / 130/80-17

Тормоз перед / зад
дисковый, 270мм, 2-х поршневой суппорт / дисковый, 210мм, однопоршневой суппорт

Сухой вес
135 (кг)

Объем топливного бака
13 (л)

Передня подвеска
телескопическая вилка перевернутого типа

Задняя подвеска
стальной маятник, моноамортизатор

GEON

DAKAR

450E/250E (Enduro) Factory

Двигатель
1-цилиндр, 4-х тактный, DOHC/SOHC, 4-клапанный, с баланс-валом

Охлаждение
Жидкостное

Рабочий объем
249/449 (см3)

Степень сжатия
11,5 : 1 / 11.0 : 1

Подача топлива
Карбюратор/Инжектор

Макс.мощность
28 / 9000 // 43,5 / 7500 (л.с/при об/мин)

Макс. крут. момент
23 / 7000 // 42,5 / 6500 (Нм/при об/мин)

Система зажигания
CDI

Система пуска
Электростартер, кикстартер

КПП
5-/6-ступенчатая, механ.

Рама
диагональная алюмиеневая

ДхШхВ
2320 × 830 × 1300 (мм)

Колесная база
1500 (мм)

Высота по сидению
960 (мм)

Макс. скорость
≥110 (км/ч)

Дорожный просвет
330 (мм)

Шини, перед / зад
80/100-21 // 100/90-18

Тормоз перед / зад
Дисковый, 240мм, 2-х поршневой суппорт / дисковый, 240мм, однопоршневой суппорт

Сухой вес
115 (кг)

Объем топливного бака
7.2 (л)

Передня подвеска
Телескопическая вилка перевернутого типа, 47 мм, с набором регулеровок, 300 мм ход

Задняя подвеска
Алюминиевый маятник, моноамортизатор с набором регулировок, ход 110 мм

Мотоцикл GEON Dakar относится к эндуро технике и позволяет обладателю участвовать в соревнованиях. Благодаря наличию светотехники ставится на учет и беспрепятственно эксплуатируется в гражданских условиях. Райдеры, стремящиеся к росту, спокойно повышают технические характеристики за счет японского карбюратора Keihin и другого тюнинга GEON Motosport. Рама мотоцикла диагональная, изготовлена из алюминия. Прочная и жесткая на кручение и изгиб благодаря специальной конструкции и геометрии. Передняя вилка перевернутого типа FastAce, с регулировками на сжатие и отбой. Обеспечивает уверенное использование во время езды.

GEON

Dakar 250E TwinCam (Enduro)

Гражданский эндуро - высокий, с длинноходной энергоемкой подвеской и большим дорожным просветом. Его также можно позиционировать, как более бюджетную интерпретацию Geon Dakar 250 4V. Модель, котораятак же являет собой ступень между X-road 250 и Dakar 250. Двигатель Geon Dakar 250 TwinCam, как понятно из названия имеет систему ГРМ типа DOHC. Мощность 26 л.с. и 24 Нм на коленвале, 6-ступенчатая КПП придется к месту на длинных прямых участках и в паре с жидкостным охлаждением продлит полезный срок эксплуатации двигателя.

Двигатель
1-цилиндр, 4-х тактный, DOHC, 4-клапанный, с баланс-валом

Охлаждение
Жидкостное

Рабочий объем
249 (см3)

Степень сжатия
10.8 : 1

Подача топлива
Карбюратор

Макс.мощность
26 / 8500 (л.с./при об/мин)

Макс. крут. момент
24 / 6000 (Нм /при об/мин)

Система зажигания
CDI

Система пуска
Электростартер

КПП
6-ступенчатая, механическая

Рама
стальная трубчатая

ДхШхВ
2255 × 815 × 1260 мм (мм)

Колесная база
1460 (мм)

Высота по сидению
920 (мм)

Макс. скорость
≥110 (км/ч)

Дорожный просвет
290 (мм)

Шини, перед / зад
80/90-21 // 110/80-18

Тормоз перед / зад
Дисковый, 260мм, 2-х поршневой суппорт / дисковый, 240мм, однопоршневой суппорт

Сухой вес
130 (кг)

Объем топливного бака
10 (л)

Передня подвеска
Телескопическая вилка перевернутого типа

Задняя подвеска
Алюминиевый маятник, моноамортизатор с набором регулировок

GEON

X-ROAD 250CB

Мотоцикл двойного назначения разработан для повседневной эксплуатации на автомагистралях, городских улицах, проселочных и грунтовых дорогах. Оснащен комфортной, длинноходной подвеской и широким сидением. Мотоцикл оборудован подножками пассажира, имеет большую платформу под багажник и подходит для регулярной езды с пассажиром. Двигатель с верхним расположением распредвала снабжен балансировочным валом. Выдает максимальная мощность до 18 л.с./7000 и крутящий момент до 19Нм/5500.

Двигатель
2 цил., 4-тактн., SOHC, 2-клап., баланс.вал

Охлаждение
Воздушное

Рабочий объем
233 (см3)

Степень сжатия
9.5 : 1

Система подачи топлива
CDI

Макс.мощность
18 / 7000 (л.с./при об/мин)

Макс. крут. момент
19 / 5500 (Нм /при об/мин)

Система зажигания
CDI

Система пуска
Электростартер

КПП
5-ступенчатая, механическая

Рама
Стальная трубчатая

ДхШхВ
2120 x 840 x 1220 (мм)

Колесная база
1360 (мм)

Высота по сидению
900 (мм)

Макс. скорость
≥110 (км/ч)

Дорожный просвет
320 (мм)

Шини, перед / зад
90/90-21 / 100x90x18
2.75-21 / 4.10-18

Тормоз перед / зад
дисковый, 260мм, 2-х поршневой суппорт / дисковый, 240мм, 1-поршневой суппорт

Сухой вес
135 (кг)

Объем топливного бака
12 (л)

Передня подвеска
Телескопическая вилка обычного типа

Задняя подвеска
Стальной маятник с моноамортизатором

GEON X-ROAD 202 CBF

Дорожно-ориентированный эндуро - униакльное решение в ответ на многочисленные запросы украинских мотолюбителей. Он легий и маневренный в городе, стабильный на трассе, экономичен и красив. GEON X-Road 202 является мотоциклом, более приспособленным к дорожным, городским условиям, более «паркетным». Но при этом он совсем не теряет свой родной функционал – эндуро для умеренного бездорожья. Важное преимущество версии - сниженная высота по сиденью. Он предоставит вам уверенную стойку на светофоре и не обделит дорожным просветом и проходимостью на проселочных грунтовках и лесных тропах.

Двигатель
1 цил., 4-х тактный (SOHC, 2V), степень сжатия — 9.5:1

Охлаждение
Воздушное

Рабочий объем
196 (см3)

Степень сжатия
9.5 : 1

Подача топлива
карбюратор / инжектор

Макс.мощность
15 / 7500 (л.с./при об/мин)

Макс. крут. момент
15 / 6500 (Нм /при об/мин)

Система зажигания
CDI

Система пуска
Электро / кик-стартер

КПП
5-ступенчатая, механическая

Рама
Стальная трубчатая

ДхШхВ
2090 x 880 x 1280 (мм)

Колесная база
1360 (мм)

Высота по сидению
770 (мм)

Макс. скорость
≥110 (км/ч)

Дорожный просвет
320 (мм)

Шини, перед / зад
2,75-21 / 4,10-18

Тормоз перед / зад
Дисковый 2-х поршневой суппорт / дисковый 2-х поршневой суппорт 240 мм

Сухой вес
132 (кг)

Объем топливного бака
8 (л)

Передня подвеска
Телескопическая вилка обычного типа

Задняя подвеска
Стальной маятник с моноамортизатором

GEON X-Road light 200

Это номинант на звание «народный мотоцикл Украины» — бюджетного лайт-эндуро GEON X-Road Light 200. Что бы стать народным, мотоцикл должен быть надежным, вседорожным и не дорогим. А с учетом сегодняшних реалий еще бюджетным в обслуживании и экономичным. Все без исключения указанные качества воплощены в этой модели. Оснащен 1-цилиндровым 4-тактный двигатель воздушного охлаждения и выдает 16 л.с. мощности и 15 Нм крутящего момента. А дозировка подачи мощности плавная и предсказуемая. Из приятных «фишек» — наличие баланс-вала и 6-ступенчатой КПП.

Двигатель
1-цилиндр, 4-х тактный, SOHC, 2-клапанный, с баланс-валом

Охлаждение
воздушное

Рабочий объем
197 (см3)

Степень сжатия
9.2 : 1

Подача топлива
карбюратор

Макс.мощность
16 / 8000 (л.с./при об/мин)

Макс. крут. момент
15 / 6500 (Нм /при об/мин)

Система зажигания
CDI

Система пуска
электростартер

КПП
6 ступенчатая механическая

Рама
стальная трубчатая

ДхШхВ
2090 × 820 × 1155 (мм)

Колесная база
1355 (мм)

Высота по сидению
84 (мм)

Макс. скорость
≥115 (км/ч)

Дорожный просвет
290 (мм)

Шини, перед / зад
80/100-19 // 110/90-16

Тормоз перед / зад
дисковый, 260мм, 2-х поршневой суппорт / дисковый, 240мм, однопоршневой суппорт

Сухой вес
115 (кг)

Объем топливного бака
12.5 (л)

Передня подвеска
телескопическая вилка обычного типа, диаметр 37мм, ход 205

Задняя подвеска
стальной маятник, моноамортизатор

GEON TerraX 250

Это воплощение лучшего сочетания легкости и простоты конструкции присущих младшим моделям, и мощности, характерной для старших моделей. Мотоцикл выходного дня, пригодный для повседневного использования. Эргономика TerraX делает его подходящим для использования как невысокими подростками так и рослыми райдерами. В 2019 году модель получила значительное обновление. Ключевым является добавление в ассортимент версии на двигателе CR6 – дорожная 250ка с 6-ступенчатой КПП и масляным охлаждением. А так же добавлена новая колесная формула – взрослые колеса 21/18 позволят испытать себя и мотоцикл в условиях бездорожья повышенной сложности.

Двигатель
1 цил., 4-тактн., SOHC, 2-клап.

Охлаждение
воздушное / воздушно-маслянное

Рабочий объем
233 (см3)

Степень сжатия
11.8:1 // 9.2 : 1

Подача топлива
карбюратор

Макс.мощность
18 / 7500 // 18 / 8500 (л.с./при об/мин)

Макс. крут. момент
17 / 6500 // 18 / 6000 (Нм /при об/мин)

Система зажигания
CDI

Система пуска
Электро, кик // Электростартер

КПП
5-ступ. // 6-ступ. механическая

Рама
стальная трубчатая

ДхШхВ
1940 x 790 x 1160 (мм)

Колесная база
1340 (мм)

Высота по сидению
880 (мм)

Макс. скорость
>100 (км/ч)

Дорожный просвет
300 (мм)

Шини, перед / зад
80/100-19 / 120/90-16 // 80/100-21 / 110/90-18

Тормоз перед / зад
дисковый, 260мм, 2-х поршневой суппорт / дисковый, 240мм, однопоршневой суппорт

Объем топливного бака
5.2 (л)

Передня подвеска
телескопическая вилка перевернутого типа (53/59-810 мм) (ход 170мм)

Задняя подвеска
стальной маятник, моноамортизатор (ход 120мм), система рычажной прогрессии

Сухой вес
97 (кг)

GEON TerraX road 250

Способен развлечь Вас на все 100, но главное его преимущество — он создан для повседневной жизни. Еще один ответ Geon на современные запросы мотолюбителей – универсальный мотоцикл, объединяющий в себе массу преимуществ. Это среднеразмерный эндуро, оборудованный всеми необходимыми приборами, обладает напористым двигателем и эффектной внешностью, заставляющей запомнить его надолго. Обладает оптимальным сочетанием легкости, простоты конструкции и мощности. Двигатель Geon CR6 1-цилиндровый с масляным охлаждением имеет довольно хорошую тягу и зарекомендовал себя, как практичный и надежный.

Двигатель
1 цил., 4-тактн., SOHC, 2-клап., баланс.вал

Охлаждение
воздушное / воздушно-маслянное

Рабочий объем
224 (см3)

Степень сжатия
9.2 : 1

Подача топлива
карбюратор

Макс.мощность
18 / 8500 (л.с./при об/мин)

Макс. крут. момент
18 / 6000 (Нм /при об/мин)

Система зажигания
CDI

Система пуска
электростартер

КПП

Рама
стальная трубчатая

ДхШхВ
2030 x 795 x 1180 (мм)

Колесная база
1380 (мм)

Высота по сидению
875 (мм)

Макс. скорость
>120 (км/ч)

Дорожный просвет

Шини, перед / зад
80/100-19 // 120/90-16

Тормоз перед / зад
дисковый, 260мм, 2-х поршневой суппорт / дисковый, 240мм, однопоршневой суппорт

Сухой вес
112 (кг)

Объем топливного бака

Передня подвеска
Телескопическая вилка обычного типа

Задняя подвеска
стальной маятник, моноамортизатор, система прогрессии

GEON X-RIDE

125

Бюджетный питбайк создан для тех, кому по демократичной цене нужен надежный и универсальный питбайк для активных покатушек по любым видам поверхностей. Стальная трубчатая рама несет 2-клапанный двигатель воздушного охлаждения объемом 125 куб.см. В 2019 году году получил значительное обновление всех компонентов, благодаря чему удалось улучшить комплектацию, повысить функциональность и при этом снизить цену.

Двигатель
1 цил., 4-х тактный с двумя клапанами

Охлаждение
Воздушное

Рабочий объем
124 (см3)

Степень сжатия
9,5:1

Подача топлива
карбюратор

Макс.мощность
9 / 7500 (л.с /при об/мин)

Макс. крут. момент
9 / 5000 (Нм /при об/мин)

Система зажигания
CDI

Система пуска
Электро / кик-стартер

КПП
4 ступенчатая механическая

Рама
стальная трубчатая

ДхШхВ
1800 x 750 x 1120 (мм)

Колесная база
1260 (мм)

Высота по сидению
875 (мм)

Дорожный просвет
400 (мм)

Шини, перед / зад
70/100-17 // 90/100-14

Тормоз перед / зад
диск 220 мм / диск 190 мм

Сухой вес
74 (кг)

Объем топливного бака
4 (л)

Передня подвеска
Телескопическая вилка перевернутого типа, регулируемая 37мм

Задняя подвеска
Регулируемый моноамортизато с системой прогрессии

Макс. скорость
83 (км/ч)

GEON X-RIDE

110 cross-mini

Самый маленький из семейства X-ride. Построенный по тем же стандартам качества, что и большие модели, X-ride 110 полноценный мотоцикл, а не игрушка. Детская модель, которая предназначена для приобретения и совершенствования первых навыков внедорожной езды, а также просто, чтобы ребенок получал море удовольствия. Это инвестиция в будущую безопасность ребенка — он получит необходимые навыки вождения, которые позволят уверенно чувствовать себя на дорогах, или даже в мотоспорте. 4-скоростная полуавтоматическая коробка передач обладает двумя чертами, удобными для маленького райдера и его родителей, и помогающими ребенку в начале его обучения.

Двигатель
1 цил., 4-х тактный, 2-клапанный

Охлаждение
Воздушное

Рабочий объем
108 (см3)

Степень сжатия
н/д

Подача топлива
карбюратор

Макс.мощность
7 / 8000 (л.с /при об/мин)

Макс. крут. момент
3 / 5000 (Нм /при об/мин)

Система зажигания
CDI

Система пуска
Электро / кик-стартер

КПП
4 ступенчатая, центробежное (автоматические) сцепление

Рама
стальная трубчатая

ДхШхВ
1290 x 680 x 840 (мм)

Колесная база
1050 (мм)

Высота по сидению
590 (мм)

Макс. скорость
н/д (км/ч)

Дорожный просвет
180 (мм)

Шини, перед / зад
2,5-10 / 2,5-10

Тормоз перед / зад
диск / диск

Сухой вес
58 (кг)

Объем топливного бака
3 (л)

Передня подвеска
Телескопическая вилка перевернутого типа

Задняя подвеска
моноамортизато

GEON motosport

X RIDE

190 PRO Motard

Мотоцикл оборудован топовым для питбаков двигателем масляного охлаждения с 5-ступенчатой КПП, электро- и кик стартером. Модифицированный двигатель служит в разы дольше обычного, что снижает расходы на эксплуатацию. В базу установлен высокотехнологичный карбюратор. Опционально доступен инжектор. Питбайк можно оснастить как 12-дюймовыми литыми колесными дисками, так и внедорожной формулой - 17/14 дюймов. Модель укомплектована по стандарту PRO – передние и задние амортизаторы перевернутого типа регулируемые. Пит оснащается полным комплектом светотехники и может использоваться на дорогах общего пользования.

Двигатель
1 цил., 4-х тактный, 2 клапана

Охлаждение
воздушно-масляное

Рабочий объем
149 / 187 (см3)

Степень сжатия
11,0 : 1

Подача топлива
карбюратор / инжектор

Макс.мощность
15 / 9500 // 17 / 9500 (л.с./при об/мин)

Макс. крут. момент
2228316 // 13 / 8000 (Нм /при об/мин)

Система зажигания
CDI

Система пуска
Электро / кик-стартер

КПП
5 ступенчатая механическая

Рама
стальная трубчатая

ДхШхВ
1800 × 750 × 1065 (мм)

Колесная база
1260 (мм)

Высота по сидению
810 (мм)

Макс. скорость
112 (км/ч)

Дорожный просвет
280 (мм)

Шини, перед / зад
70/100-17 / 90/100-14 // 90/90-12 // 100/80-12

Тормоз перед / зад
диск 220 мм / диск 190 мм

Сухой вес
72 (кг)

Объем топливного бака
4 (л)

Передня подвеска
Телескопическая вилка перевернутого типа 770 мм, диаметр 37 мм, регулируемая, ход 150 мм

Задняя подвеска
Моноамортизатор 325 мм регулируемый, ход 100 мм

GEON motosport

TerraX Cross 85 2T

Самая малокубатурная спортивная техника бренда Geon, но при этом одна из мощнейших - 27л.с. Небольшая масса и габариты сочетаются в этой модели с легкой управляемостью. Простая конструкция в то же время отличается высокой прочностью и надежностью, как и должно быть для любой кроссовой техники. 85-кубовый двигатель TerraX 2T гармонично сочетается с 6-ступенчатой трансмиссией. Регулируемая перевернутая вилка оптимизирована для лучшего демпфирования. Отзывчивая передняя подвеска с ходом более 260мм хорошо отрабатывает все неровности покрытия и резкие изменения направления движения.

Двигатель
1 цил., 2-х тактный

Охлаждение
Жидкостное

Рабочий объем
84.93 (см3)

Степень сжатия
11.8:1

Подача топлива
Карбюратор. Смешанная (бензин смешивается с 2-х тактным маслом)

Макс.мощность
27 / 12000 (л.с /при об/мин)

Макс. крут. момент
24 / 11000 (Нм /при об/мин)

Система зажигания
CDI

Система пуска
Кик-стартер

КПП
6 ступенчатая механическая

Рама
стальная трубчатая

ДхШхВ
1940 x 790 x 1160 (мм)

Колесная база
1340 (мм)

Высота по сидению
880 (мм)

Макс. скорость
≥100 (км/ч)

Дорожный просвет
300 (мм)

Шини, перед / зад
70/100-19 // 100/90-16

Тормоз перед / зад
1 дисковый 2-х поршневой суппорт Ø 240мм / дисковый 1 поршневой суппорт Ø 240мм

Сухой вес
82 (кг)

Объем топливного бака
5.2 (л)

Передня подвеска
Гидравлическая вилка перевернутого типа с набором регулировок, 840 мм, Ø 58,5 мм, ход 270 мм

Задняя подвеска
Маятникового типа, моноамортизатор

GNX 250

(Enduro) Factory

Двигатель
1-цилиндр, 4-х тактный, DOHC, 4-клапанный, с баланс-валом

Охлаждение
Жидкостное

Рабочий объем
249 (см3)

Степень сжатия
11,5 : 1

Подача топлива
Карбюратор/Инжектор

Макс.мощность
28 / 9000 (л.с /при об/мин)

Макс. крут. момент
23 / 7000 (Нм /при об/мин)

Система зажигания
CDI

Система пуска
Электростартер, кикстартер

КПП
6-ступенчатая, механическая

Рама
стальная, трубчатая

ДхШхВ
2160 × 830 × 1300 (мм)

Колесная база
1460 (мм)

Высота по сидению
950 (мм)

Макс. скорость
≥110 (км/ч)

Дорожный просвет
270 (мм)

Шини, перед / зад
80/100-21 // 100/90-18

Тормоз перед / зад
Дисковый, 240мм, 2-х поршневой суппорт / дисковый, 240мм, однопоршневой суппорт

Сухой вес
108 (кг)

Объем топливного бака
10 (л)

Передня подвеска
Телескопическая вилка перевернутого типа, 47 мм, с набором регулеровок, 300 мм ход

Задняя подвеска
Алюминиевый маятник, моноамортизатор с набором регулировок, ход 110 мм

Топовый эндуро бренда в классе 250 с наилучшим сочетанием низкого веса и высокой мощности. Оснащается силовым агрегатом - 250 4V, тем же, что и предшествующая модель. Японский карбюратор NIMOTA отличается высокой эффективностью. Помогает разгоняться плавнее на старте и сглаживает кривые роста мощности и момента. Опционально доступна и версия с инжектором. По-другому чувствуется отдача двигателя благодаря большой ведомой звезде на 52 зуба из фрезерованного алюминия с анодированным покрытием. В оснащении литиево-ионная батарея, регулируемые амортизаторы и многое другое.

GEON STRIKE 1000 EFI

Флагман модельного ряда в классе спортивных мото-вездеходов, построен на базе пространственной несущей клетки. Построен на основе программы «Advanced», благодаря которой достигнута улучшенная управляемость, повышена проходимость и комфорт в условиях бездорожья. Вездеход Geon Strike оснащен литровым V-Twin инжекторным двигателем жидкостного охлаждения. Крутящий момент передается через вариатор канадского бренда — CVTech-IBC, который обеспечивает ровное и прогрессивное сцепление. Оснащен продвинутыми спортивными амортизаторами YIT

Двигатель
V-Twin, 8 клапанов

Охлаждение
жидкостное

Рабочий объем
976 (91мм x 75мм) (см3)

Подача топлива
инжектор (Delphi EFI)

Тормоз перед / зад
2 диска/2 диска

Макс.мощность
68/7000 (л.с /при об/мин)

Макс. крут. момент
70/6000 (Нм /при об/мин)

Система зажигания
ECU

Система пуска
электростартер

Рама
трубчатая стальная

ДхШхВ
2880 × 1760 × 1900 (мм)

Колесная база
2160 (мм)

Дорожный просвет
325 (мм)

Шини, перед / зад
27x9-14 / 27x11-14

КПП
клиноременной вариатор, передачи: повышенная, пониженная, вперед, нейтраль и задний ход / полноприводная, режимы 2x4 и 4x4, блокировка дифференциала / карданная

Передня подвеска
независимая, двойные А-образные, поперечные рычаги, винтовые пружины, амортизаторы

Задняя подвеска
независимая, двойные А-образные, поперечные рычаги, винтовые пружины, амортизаторы

Комплектация
ветровое стекло, крыша, боковые ловушки, фаркоп, электрическая лебедка, ремни безопасности.

Объем бака
684 (л)

Сухой вес
28 (кг)

GEON VECTOR 700/750 EFI

Утилитарный мото-вездеход (UTV) оснащен 700-кубовым двигателем — мощный и тяговитый 5-клапанный (DOHC) инжекторный силовой агрегат характеризуется надежной и стабильной конструкцией. Максимальная мощность составляет 35 л.с. при 6500 об/мин, а максимальный крутящий момент — 49 Нм при 5000 об/мин. Крутящий момент передается через вариатор канадского бренда — CVTech-IBC, которые обеспечивают ровное и прогрессивное сцепление. Модель Vector 700 оснащена металлическим откидным грузовым модулем, что делает вездеход приспособленным для выполнения хозяйственных задач.

Двигатель
1 цилиндр, 5-клапанов

Охлаждение
жидкостное

Рабочий объем
686 (102мм x 84мм) (см3)

Подача топлива
инжектор (Delphi EFI)

Тормоз перед / зад
2 диска/2 диска

Макс.мощность
39 / 6500 (л.с /при об/мин)

Макс. крут. момент
49 / 5000 (Нм /при об/мин)

Система зажигания
CDI

Система пуска
электростартер

Рама
трубчатая стальная

ДхШхВ
3125 × 1706 × 1928 (мм)

Колесная база
2160 (мм)

Дорожный просвет
318 (мм)

Шини, перед / зад
25x8-12 / 25x10-12

КПП
клиноремённый вариатор (CVT) (L-H-N-R-P) с режимом работы 2WD/4WD/4WD Lock, блокировка дифференциала / карданная

Передня подвеска
независимая, двойные А-образные, поперечные рычаги, винтовые пружины, амортизаторы

Задняя подвеска
независимая, двойные А-образные, поперечные рычаги, винтовые пружины, амортизаторы

Комплектация
ветровое стекло, фаркоп, электрическая лебедка, ремни безопасности, крыша

Объем бака
29 (л)

Сухой вес
755 (кг)

GEON TACTIC 550/750 EFI

Утилитарный квадроцикл с двухместной компоновкой и удлиненной базой. Модель совмещает в себе мощный двигатель и продвинутые характеристики, но при этом характеристики адаптированы под разумные рамки эксплуатации и все это предлагается по демократичной цене и такой же стоимости содержания. Современная и прогрессивная модель квадроцикла. Инжектор, 5-клапанный ГРМ, дифференциал с ручной блокировкой, вариатор канадского бренда — CVTech-IBC, передняя и задняя полностью независимые подвески на А-образных рычагах, оснащенны газомаслянными амортизаторами.

Двигатель
1 цилиндр, 4Т, 5 клапанов

Охлаждение
жидкостное

Рабочий объем
546 / 735 (см3)

Подача топлива
инжектор Delphi EFI

Тормоз перед / зад
2 диска / 2 диска

Макс.мощность
30/6000 // 40/6000 (л.с./при об/мин)

Макс. крут. момент
40/5000 // 55/5000 (Нм /при об/мин)

Система зажигания
ECU

Система пуска
электростартер, ручной стартер

Рама
трубчатая стальная

ДхШхВ
2295 × 1200 × 1390 (мм)

Колесная база
1437 (мм)

Дорожный просвет
395 (мм)

Шини, перед / зад
26x9-14 / 26x11-14

КПП
клиноременний вариатор (CVT) (L-H-N-R-P) с режимом работы 2WD/4WD/4WD Lock, блокировка дифференциала / карданная

Передня подвеска
независимая, 2 А-образн. рычага с пружинно-гидравлическими амортизаторами, ход 170мм

Задняя подвеска
независимая, 2 А-образн. рычага с пружинно-гидравлическими амортизаторами, ход 225мм

Комплектация
легкосплавные диски, электрическая лебедка, фаркоп, пассажирская спинка, защита рук, зеркала

Объем бака
18 (л)

Сухой вес
305 (кг)

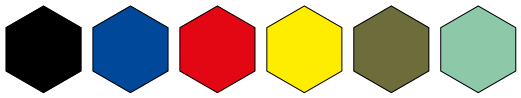

GEON TACTIC 250 EFI

Доступный вариант для семейных вылазок на природу и несложных задач по хозяйству. Компактный, но при этом полноразмерный 2-местный утилитарный квадроцикл станет вашим надежным помощником в работе и напарником в развлечениях. Оснащается 4-тактным мотором жидкостного охлаждения объемом 249 куб.см. с инжекторной системой питания. Это полноценный квадроциклетный двигатель, а не переделанный двигатель скутера, которые ставят на большинство бюджетных моделей. Инжектор при пуске на холодную автоматически готовит необходимую для прогрева смесь. Заводится квадроцикл электростартером.

Двигатель
1 цилиндр, 4Т, 4 клапана

Охлаждение
жидкостное

Рабочий объем
250 (65.5 × 68) (см3)

Подача топлива
інжектор Delphi EFI

Тормоз перед / зад
2 диска/ диск

Макс.мощность
26/7500 (л.с./при об/мин)

Макс. крут. момент
19/5000 (Нм /при об/мин)

Система зажигания
ECU

Система пуска
электростартер

Рама
трубчатая стальная

ДхШхВ
2100 × 1060 × 1170 (мм)

Колесная база
1305 (мм)

Дорожный просвет
210 (мм)

Шини, перед / зад
25x8-12 / 25x10-12

КПП
клиноременний вариатор (CVT) (F/N/R) с режимом работи 2WD цепь

Передня подвеска
независимая, 2 А-образн. рычага с пружинно-гидравлическими амортизаторами, ход 170мм

Задняя подвеска
зависимая, ось, пружинно-гидравлический моноамортизатор

Комплектация
легкосплавные диски, электрическая лебедка, фаркоп, пассажирская спинка, защита рук, зеркала

Объем бака
10 (л)

Сухой вес
260 (кг)

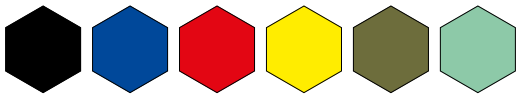

GEON FORCE 110 EFI

это первые детские квадроциклы построенные по взрослым канонам — независимая подвеска с двумя А-образными рычагами, дисковые тормоза, электронный впрыск и прочее. Это концептуальная новинка для рынка детских квадроциклов. Geon Force 110 EFI отличается от всех остальных детских моделей тем, что он сделан не как детский, а как взрослый квадроцикл, но в уменьшенном размере. В первую очередь это двигатель – не от скутера или каб-байка, а правильный квадроциклетный инжекторный двигатель с соответствующей трансмиссией — простой автоматизированной коробке с нейтральной и задней передачами.

Двигатель
1 цилиндр, 4-тактный
Охлаждение
воздушное
Рабочий объем
108 (см3)
Подача топлива
инжектор

Тормоз перед / зад
2 диска/ диск

Макс.мощность
6/7000. (л.с /при об/мин)
Макс. крут. момент
7/4000. (Нм /при об/мин)
Система зажигания
ECU
Система пуска
электростартер

Рама
трубчатая стальная
ДхШхВ
1683 × 1040 × 1033 (мм)

Колесная база
1120 (мм)
Дорожный просвет
126 (мм)
Шини, перед / зад
21 x 7-8 / 21 x 9.5-8
КПП
клиноременный вариатор (CVT) (F-N-R-P) с режимом работы 2WD / цепь

Передня подвеска
независимая, 2 А-образн. рычага с пружинно-гидравлическими амортизаторами, ход 63мм

Задняя подвеска
Один амортизатор / маятник, ход 110

Объем бака
7.2 (л)
Сухой вес
138 (кг)

Комплектация
зеркала

Снаряженная масса
180
Полная масса
290

GEON AXIS 110 EFI

квадроциклетный инжекторный двигатель с соответствующей трансмиссией — простой автоматизированной коробке с нейтральной и задней передачами. Непосредственная подача топлива не только улучшает работу двигателя, но и повышает линейную отдачу производительности, а так же машины будут легче заводиться при низких температурах. независимая конструкция передней подвески со сдвоенными А-образными рычагами и шаровыми опорами, что значительно улучшает управляемость, стабильность на неровностях и общую надежность конструкции. Амортизаторы Geon AXIS 110 EFI имеют увеличенные ходы по сравнению с конкурентами, что обеспечивает лучшую управляемость и стабильность на бездорожье. Покрышки также имеют превосходство в размере.

Двигатель
1 цилиндр, 4-тактный
Охлаждение
воздушное
Рабочий объем
108 (см3)
Подача топлива
инжектор

Тормоз перед / зад
2 диска/ диск

Макс.мощность
6/7000. (л.с /при об/мин)
Макс. крут. момент
7/4000. (Нм /при об/мин)
Система зажигания
ECU
Система пуска
электростартер

Рама
трубчатая стальная
ДхШхВ
1683 × 1040 × 1033 (мм)

Колесная база
1120 (мм)
Дорожный просвет
126 (мм)
Шини, перед / зад
21 x 7-8 / 21 x 9.5-8
КПП
клиноременный вариатор (CVT) (F-N-R-P) с режимом работы 2WD / цепь

Передня подвеска
независимая, 2 А-образн. рычага с пружинно-гидравлическими амортизаторами, ход 63мм

Задняя подвеска
Один амортизатор / маятник, ход 110

Объем бака
7.2 (л)
Сухой вес
138 (кг)

Комплектация
зеркала

Снаряженная масса
180
Полная масса
290

SPEED GEAR

FORCE 500 / 700

Утилитарный квадроцикл эффективность и надежность которого доказана многими годами. Конструкция газораспределительного механизма как версии 500, так и 700 состоит из 5-ти клапанов, 3-х впускных и 2-х выпускных, что позволило улучшить наполняемость цилиндра и как результат повысить мощность двигателя, которая составляет 35 и 47 л/с. Квадроциклы Speed Gear FORCE поставляются в максимальной комплектации: лебедка, фаркоп, алюминиевые диски, 26 размер покрышек, защита рук, спинка сидения пассажира. Доступны в двух версиях: карбюраторной и инжекторной. Опционально можно заказть отвал для снега и снегоходные траки (гусеницы).

Двигатель
1 цилиндр, 4Т, 5 клапанов

Охлаждение
жидкостное

Рабочий объем
546 / 735 (см3)

Подача топлива
инжектор Delphi EFI

Тормоз перед / зад
2 диска / 2 диска

Макс.мощность
30/6000 // 40/6000 (л.с /при об/мин)

Макс. крут. момент
40/5000 // 55/5000 (Нм /при об/мин)

Система зажигания
ECU

Система пуска
электростартер, ручной стартер

Рама
трубчатая стальная

ДхШхВ
2295 × 1200 × 1390 (мм)

Колесная база
1437 (мм)

Дорожный просвет
395 (мм)

Шини, перед / зад
26x9-14 / 26x11-14

КПП
клиноременний вариатор (CVT) (L-H-N-R-P) с режимом работы 2WD/4WD/4WD Lock, блокировка дифференциала / карданная

Передня подвеска
независимая, 2 А-образн. рычага с пружинно-гидравлическими амортизаторами, ход 170мм

Задняя подвеска
независимая, 2 А-образн. рычага с пружинно-гидравлическими амортизаторами, ход 225мм

Комплектация
легкосплавные диски, электрическая лебедка, фаркоп, пассажирская спинка, защита рук, зеркала

Объем бака
18 (л)

Сухой вес
305 (кг)

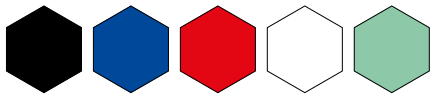

SPEED GEAR

MATRIX 150

Двухместный комфортный скутер. Двигатель получил улучшенную выхлопную систему с оптимизированным выпускным трактом. Гелевый аккумулятор Dynavolt, который устанавливается в пол под ногами для снижения центра тяжести. Колесные диски 13 дюймов,. Передняя дисковая тормозная система гидравлического типа с 2-поршневым суппортом. Сиденье широкое и длинное. На корме установлена мощная багажная платформа, которую также можно использовать под установку кейса. Передние фары яркие, с интегрированными LED габаритные огни. Большая платформа для ног, задняя багажная платформа и багажные ниши позволят взять на борт немало полезной нагрузки.

Двигатель
1-цилиндр, 4-х тактный

Охлаждение
воздушное

Рабочий объем
149 (см3)

Степень сжатия
н/д

Подача топлива
карбюратор

Макс.мощность
11 / 7500 (л.с /при об/мин)

Макс. крут. момент
9 / 6300 (Нм /при об/мин)

Система зажигания
CDI

Система пуска
Электро / кик-стартер

КПП
автоматическая, вариатор/ременная

Рама
стальная трубчатая

ДхШхВ
1960 x 700 x 1140 (мм)

Колесная база
1355 (мм)

Высота по сидению
790 (мм)

Макс. скорость
95 (км/ч)

Дорожный просвет
130 (мм)

Шини, перед / зад
130/60 - 13 // 130/60 - 13

Тормоз перед / зад
диск / барабан

Сухой вес
105 (кг)

Объем топливного бака
7 (л)

Передня подвеска
телескопическая вилка обычного типа

Задняя подвеска
два амортизатора гирдравлическо-пружинного типа

Шлемы соответствуют европейским параметрам строения головы. При производстве использованы передовые материалы индустрии безопасности. Шлемы соответствуют стандартам **ECER 22-05 и E1**.

Скорлупа изготовлена из мульти-компонентного материала на основе поликарбоната со специальными добавками для повышения прочности. Внутренняя обивка съемная, моющаяся, с гигиенической обработкой, изготовлена из антиаллегенных материалов. Визоры изготовлены из высокопрочного эластичного пластика, с антизапотевающим покрытием (антифог).

Интеграл с очками GEON 967

Дуал-спорт Trek GEON 714

GEON 968 Интеграл

Модуляр с очками TOUR GEON 950

Кросс MX-Spirit GEON 614

Кросс Razor (fiberglass) GEON 615

Интеграл детский GEON 956s

Интеграл с очками GEON 952

Маски кроссовые

GN90

GN16

GN81

Мототехника GEON

Марка и модель ТС	Моторное масло	л.
Geon X-Ride 110/125/150/190	4T 5100 15W50	1
Geon Pantera / Country / Fly / Invader 150	4T 5100 15W50	1
Geon Pantera N200 / S200	4T 5100 15W50	1.2
Geon Pantera 202 CBF, TerraX 250 (6gr)	4T 5100 15W50	1
Geon X-Road light 200 / Wise 200	4T 5100 15W50	1.1
Geon CR6 / Scrambler 250	4T 5100 15W50	1
Geon X-Road 200/202/250 / Aero 200 2V	4T 5100 15W50	1
Geon Aero 200 4V / TerraX-Road	4T 5100 15W50	1.3
Geon TerraX 250 (5gr)	4T 5100 15W50	1.1
Geon Blackster 250	4T 5100 15W50	1.5

Марка и модель ТС	Моторное масло	л.
Geon Tossa / Issen / Dakar 250 4V / GNX	4T 5100 10W40	1.6
Geon Tossa / Issen 250 2V / 300 4V	4T 5100 15W50	1.2
Geon Dakar 250 TwinCam (DOHC)	5100 4T SAE 15W50	1.1
Geon Dakar 450	4T 5100 15W50	1.35
Geon Invader / Nac / Tourer / Daytona	5100 4T SAE 15W50	2.4
Geon Grandtour / Bullet 400	4T 5100 10W40	2.5
Benelli TNT25	4T 5100 10W40	1.2
Benelli TNT300 / 302R	4T 7100 10W50	2.6
Benelli TRK502 / Leoncino 500	4T 7100 10W50	2.9
Benelli TNT600s / TNT600GT	4T 7100 10W50	3.1

Квадроциклы, мотовездеходы

Марка и модель ТС	Моторное масло	л.	Трансмиссионное масло	л.
Geon VECTOR 700	ATV-UTV EXPERT 4T 10W40	2.3	Gear 300 75W90	0.8
Geon STRIKE 1000	ATV-UTV EXPERT 4T 10W40	3.2	ATF-D3 / Gear 300 75W90	0,38 / 0,8
Geon TACTIC 250	ATV-UTV EXPERT 4T 10W40	1.2		
Geon TACTIC 750	ATV-UTV EXPERT 4T 10W40	2	Gear 300 75W90	0.8
Geon TACTIC 1000	ATV-UTV EXPERT 4T 10W40	2.7	Gear 300 75W90	0.8
Geon Axis/Force 110	ATV-UTV EXPERT 4T 10W40	0.6		
Speed Gear Force 400/500/700	ATV-UTV EXPERT 4T 10W40	2	Gear 300 75W90	0.8
Speed Gear UTV 800	ATV-UTV EXPERT 4T 10W40	3.1	Gear 300 75W90	0.8

Скутеры

Марка и модель ТС	Моторное масло	л.	Трансмиссионное масло	л.
Speed Gear Matrix 150 / Nitro 150(5B)	4T Scooter Exp. 10W40	0.8	Scooter Gear 80W90	0.15
Speed Gear RID 50	2T Scooter Expert	1	Scooter Gear 80W90	0.1

Для двигателей с воздушным охлаждением, при температуре окружающей среды ниже **20 C°** рекомендовано использовать моторное масло **Motul 5100 10W40**.

Для двигателей с жидкостным охлаждением, при температуре окружающей среды выше **27 C°** рекомендовано использовать моторное масло **Motul 5100 15W50**.

Эксплуатация транспортного средства при температуре окружающей среды **-10 C°** и ниже возможна только с использованием моторных масел с индексом вязкости **0w, 5w**.

Все рекомендации даны с учетом гражданской эксплуатации.

ON-LINE магазин оригинальные запчасти GEON, Benelli и SPEED GEAR

GEON PARTS

geonparts.com.ua geonparts@gmail.com

Запчасти можно заказать, как напрямую на сайте, так и через вашего регионального дилера.

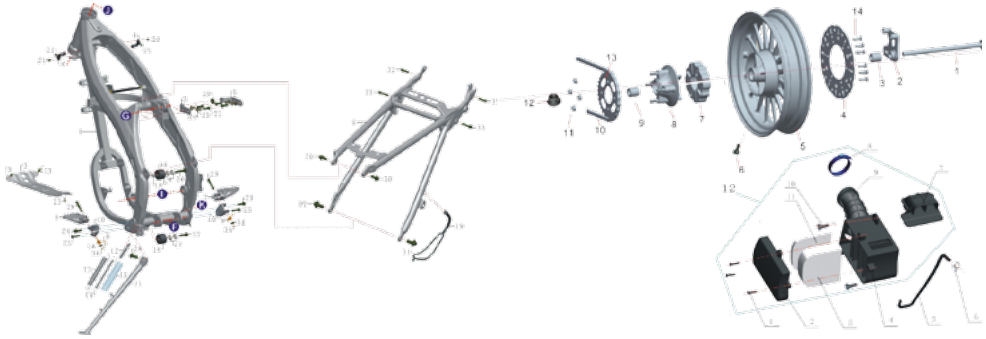

- оригинальные запчасти с конвейеров
- наличие и стоимость он-лайн
- удобный сервис по поиску
- наглядные каталоги (детализации с изображениями)
- системы скидок
- возможность отслеживать статус заказа
- техническая поддержка
- оперативная доставка по экономной стоимости
- система упаковки и штрих кодирования